PLANKONTUR | INNENARCHITEKTUR

EIN PROJEKT SCHRITT FÜR SCHRITT

Plankontur baut im Bestand. Der Tätigkeitsbereich umfasst Praxen, Büro- und Gewerbebauten, Privatbauten, öffentliche Bauten als Umbau, Modernisierung und Renovierung.

In den letzten Jahren sind wir mit besonderem Schwerpunkt im Bereich Arztpraxen und Kliniken tätig. Das Leistungsspektrum umfasst neben klassischer Innenarchitektentätigkeit auch weitergehende Planungs- und Beratungsleistungen. Plankontur bietet Ihnen ganzheitliche und individuelle Innenarchitektur bis zum kleinsten Detail.

1. GRUNDLAGENERMITTLUNG

Wir ermitteln gemeinsam mit Ihnen die konkrete Aufgabenstellung für das Bauvorhaben kombiniert mit einem Ortstermin.

2. VORPLANUNG

Mittels Strichskizzen und Zeichnungen im geeigneten Maßstab nehmen Ihre Ideen Form an. Plankontur prüft die Realisierbarkeit und erarbeitet eine erste Kostenschätzung.

3. ENTWURFSPLANUNG

Plankontur fertigt Grundrisse und Ansichten an, in der Regel im Maßstab 1:100. Hinzu kommen Material- und Beleuchtungsvorschläge sowie eine Kostenberechnung.

4. GENEHMIGUNGSPLANUNG

Notwendige Baugenehmigungsanträge werden von uns in Ihrem Namen bei der zuständigen Behörde eingereicht. Eine Unterstützung erfolgt auch bei Praxisplanung, um die Freigabe durch das Gesundheitsamt zu erwirken.

5. AUSFÜHRUNGSPLANUNG

Nach Erteilung der Baugenehmigung fertigt Plankontur genaue Zeichnungen an, meist im Maßstab 1:50, wichtige Details in größeren Maßstäben.

6. VORBEREITUNG DER VERGABE

Wir arbeiten eine Leistungsbeschreibung für die Handwerker aus und versenden diese als Ausschreibung an verschiedene Firmen.

7. MITWIRKUNG BEI DER VERGABE

Die eingehenden Angebote werden durch uns geprüft und als Übersicht für Sie zusammengestellt. Eine Beauftragung kann dann durch Sie erfolgen.

8. OBJEKTÜBERWACHUNG

Plankontur kontrolliert die Arbeiten auf der Baustelle. Nach Fertigstellung, nehmen wir die Arbeiten mit Ihnen ab und prüfen die Rechnungen.

Als Innenarchitekten und Mitglieder in der Architektenkammer NRW (AKNW) müssen wir uns bei der Abrechnung unserer Leistungen an die Honorarordnung für Architekten und Ingenieure halten (HOAI). Das Architektenhonorar ist im Wesentlichen von verschiedenen Aspekten abhängig:

– Anrechenbare Baukosten
– Honorarstufe je nach Schwierigkeit der Bauaufgabe
– Honorarsatz nach Vereinbarung
– Umfang der Leistungsphasen

Die HOAI ist ein transparentes Regelwerk, das wir gerne im persönlichen Gespräch erläutern. Folgend können Sie die HOAI auch als Dokument herunterladen.

https://www.aknw.de/berufspolitik/special-hoai/hoai-2013

PRAXIS VARIANTE A

Vorentwurf

PLANKONTUR | INNENARCHITEKTUR

Treppe
Aufzug
WARTEN
32,1m²
BACKOFFICE
11,5m²
BEHANDLUNG 1
7,9m²
ARZT 1
14,6m²
BEHANDLUNG 2
8m²
ARZT 2
15m²
PUMI
2,8m²
BAD
ARZT
3,1m²
EMPFANG
38,9m²
BLUTENTNAHME
5,4m²
KABINE 1
3,5m²
KABINE 2
3,4m²
KABINE 3
3,7m²
KABINE 4
3,4m²
KURZ-
WARTEN
FLUR
39,5m²
SCHLEUSE
ARZT
3,5m²
C-BOGEN
EINGRIFFRAUM
ASEPTISCH
16,4m²
AUFWACHRAUM
8,6m²
ARZT 3
12,8m²
EINGRIFFRAUM
SEPTISCH
7,8m²
SERVER
3,6m²
SOZIALRAUM
MIT
UMKLEIDEBEREICH
19m²
Patchraum
EUV
Flur
Pat. WC-H
Pers. WC-H
Pers. WC-D
Pat. WC-D
BODENBELAG
SYNTHESEKAUTSCHUK
88,5x2,135
SCHALLSCHUTZ
1,01x2,135
SCHALLSCHUTZ
STRAHLENSCHUTZ
76x2,135
80/raumhoch

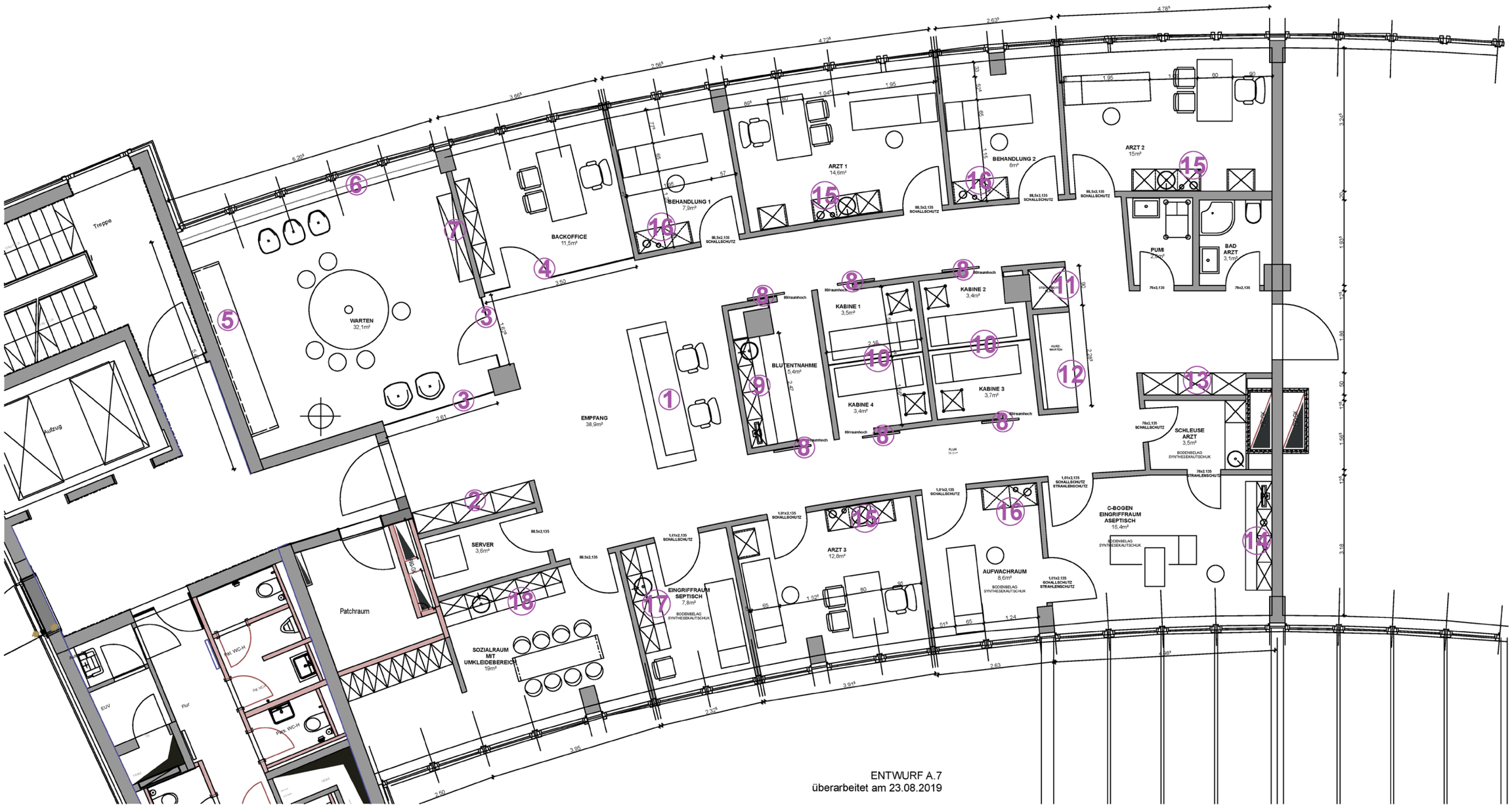

ENTWURF A.7
überarbeitet am 23.08.2019

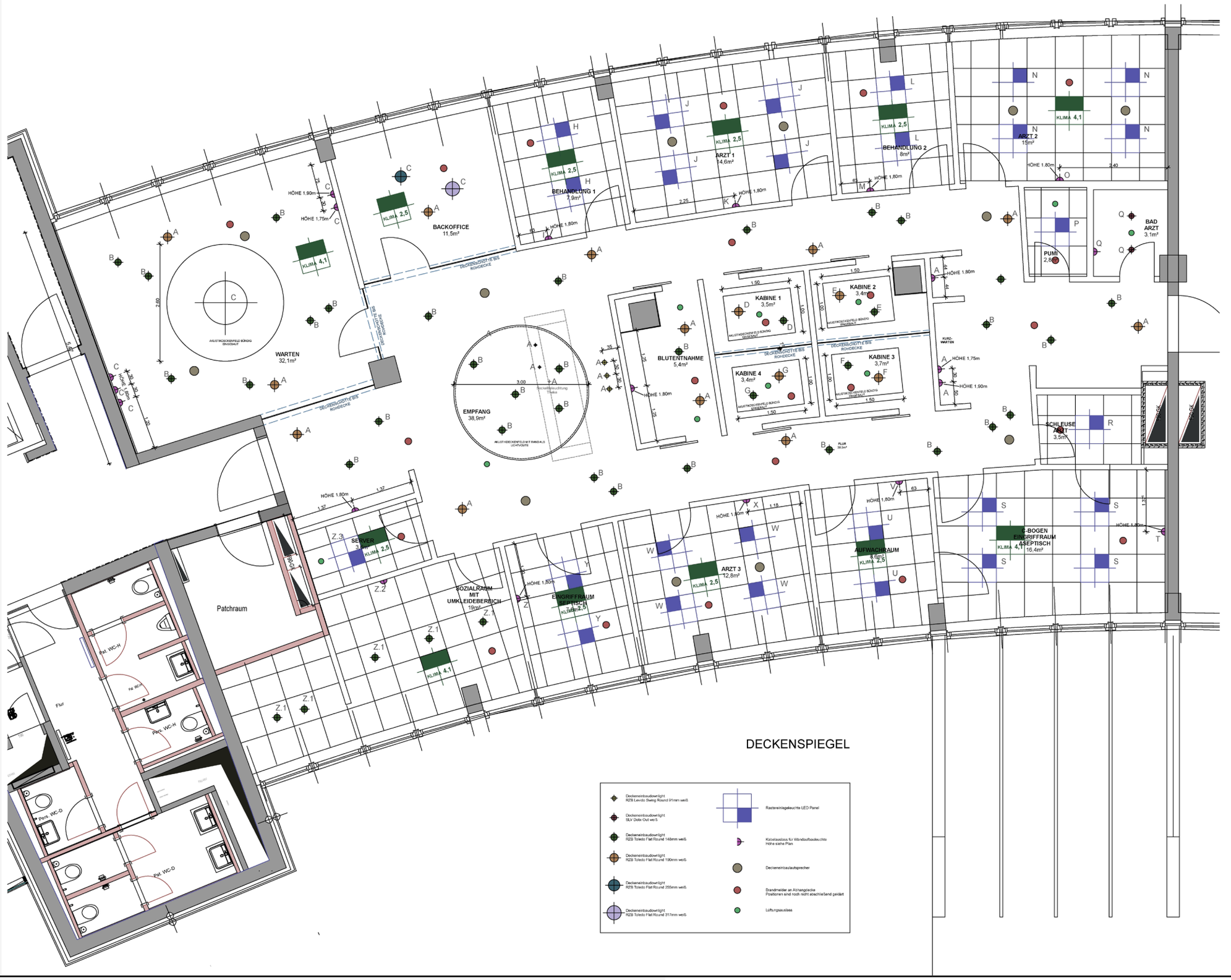
WARTEN
32,1m²
BACKOFFICE
11,5m²
BEHANDLUNG 1
7,9m²
ARZT 1
14,6m²
BEHANDLUNG 2
8m²
ARZT 2
15m²
PUMI
2,8m²
BAD ARZT
3,1m²
EMPFANG
38,9m²
BLUTENTNAHME
5,4m²
KABINE 1
3,5m²
KABINE 2
3,4m²
KABINE 3
3,7m²
KABINE 4
3,4m²
KURZ-WARTEN
SCHLEUSE ARZT
3,5m²
SERVER
3,1m²
SOZIALRAUM MIT UMKLEIDEBEREICH
19m²
EINGRIFFRAUM SEPTISCH
14,6m²
ARZT 3
12,8m²
AUFWACHRAUM
8,6m²
C-BOGEN EINGRIFFRAUM ASEPTISCH
16,4m²
Patchraum
Flur
Pers. WC-H
Pers. WC-D
KLIMA 2,5
KLIMA 4,1
HÖHE 1,80m
HÖHE 1,75m
HÖHE 1,90m
DECKENSPIEGEL
Deckeneinbaudownlight RZB Levido Sweng Round 91mm weiß
Deckeneinbauspot SLV Dolix Out weiß
Deckeneinbaudownlight RZB Toledo Flat Round 148mm weiß
Deckeneinbaudownlight RZB Toledo Flat Round 190mm weiß
Deckeneinbaudownlight RZB Toledo Flat Round 255mm weiß
Deckeneinbaudownlight RZB Toledo Flat Round 317mm weiß
Rastereinlegeleuchte LED Panel
Kabelauslass für Wandaufbauleuchte Höhe siehe Plan
Deckeneinbaulautsprecher
Brandmelder an Abhangdecke Positionen sind noch nicht abschließend gesetzt
Lüftungsauslass

WARTEN
32,1m²
MITTIG STROMANSCHLUSS AUS BODEN FÜR TISCH
KLÄRUNG TV LEERROHR
BACKOFFICE
11,5m²
BEHANDLUNG 1
7,9m²
ARZT 1
14,6m²
BEHANDLUNG 2
8m²
ARZT 2
15m²
PUMI
2,8m²
KABINE 1
3,5m²
KABINE 2
3,4m²
KABINE 3
3,7m²
KABINE 4
3,4m²
BLUTENTNAHME
5,4m²
KURZ-WARTEN
SCHLEUSE ARZT
3,5m²
LICHTSTEUERUNG ZENTRALER AUSSCHALTER SPRECHANLAGE
EMPFANG
38,9m²
2x B EINGANG
SERVER-SCHRANK
SERVER
3,6m²
Patchraum
Pat. WC-H
Flur
SOZIALRAUM MIT UMKLEIDEBEREICH
19m²
EINGRIFFRAUM SEPTISCH
7,8m²
ARZT 3
12,8m²
AUFWACHRAUM
8,6m²
WARNLEUCHTE RÖNTGEN ÜBER TÜR
C-BOGEN EINGRIFFRAUM ASEPTISCH
16,4m²
ANSCHLÜSSE BODEN FÜR LIEGE POSITIONSANGABE FOLGT

SKIZZE FRONTANSICHT EMPFANG

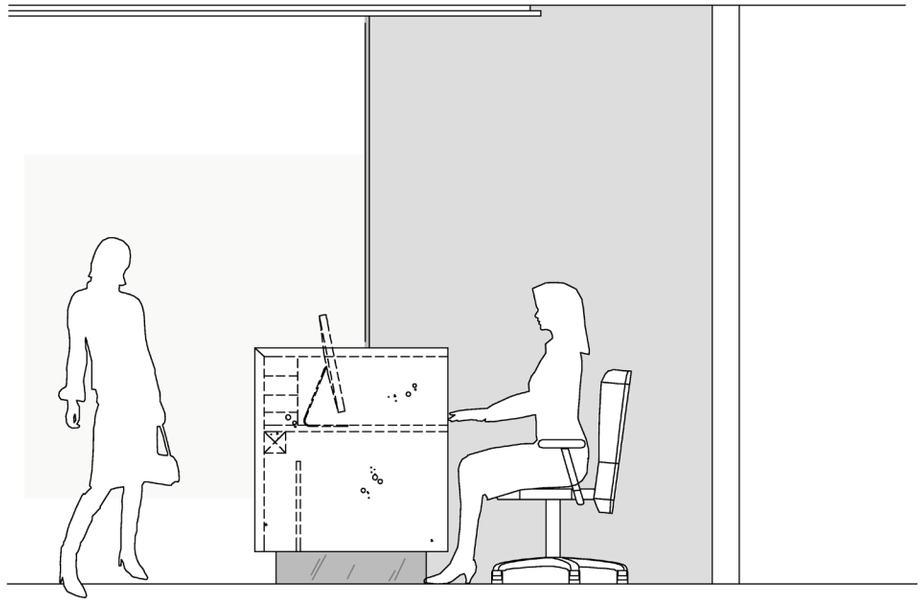

SKIZZE SEITENANSICHT EMPFANG

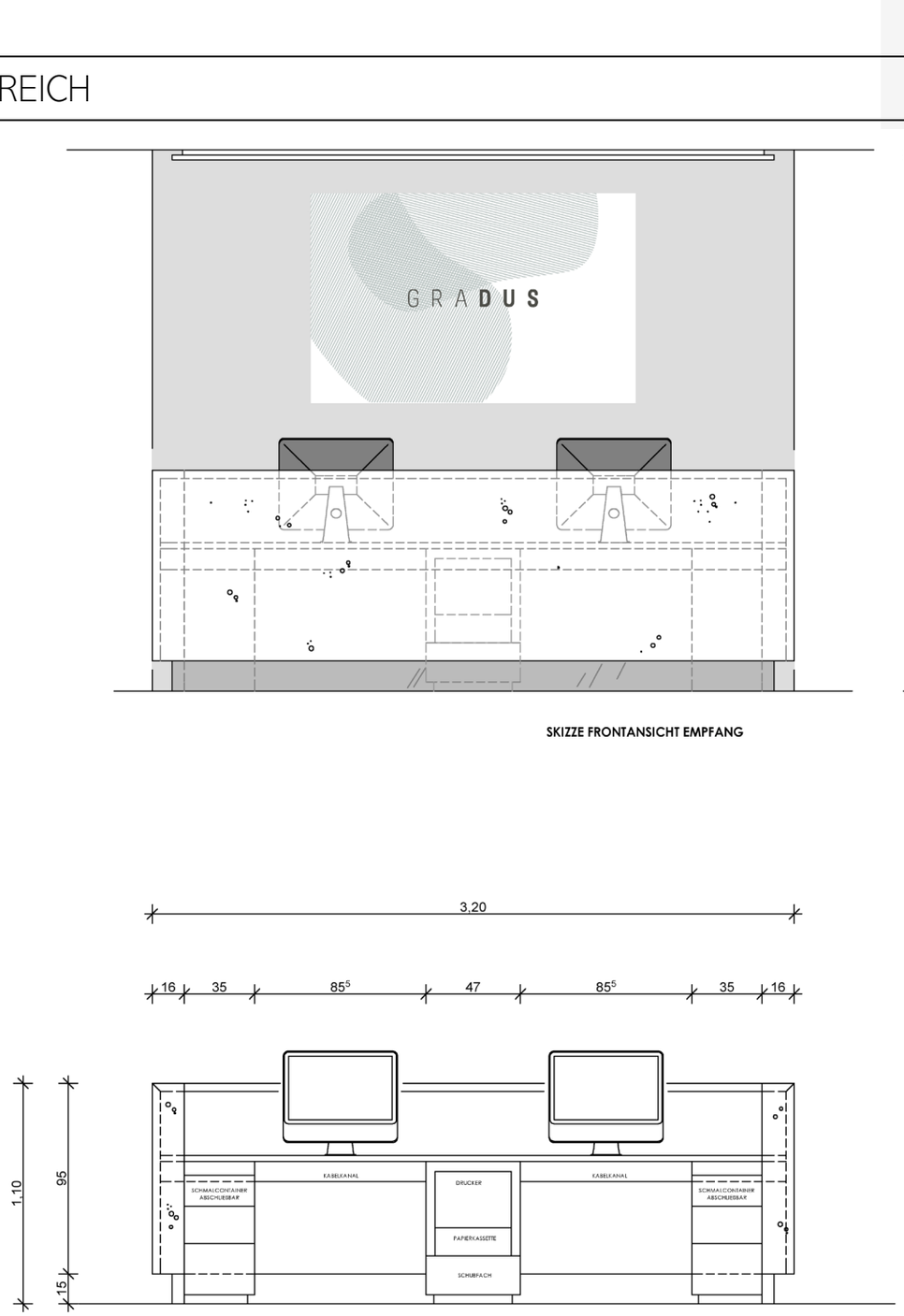

SKIZZE RÜCKANSICHT EMPFANG

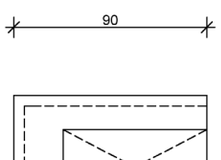

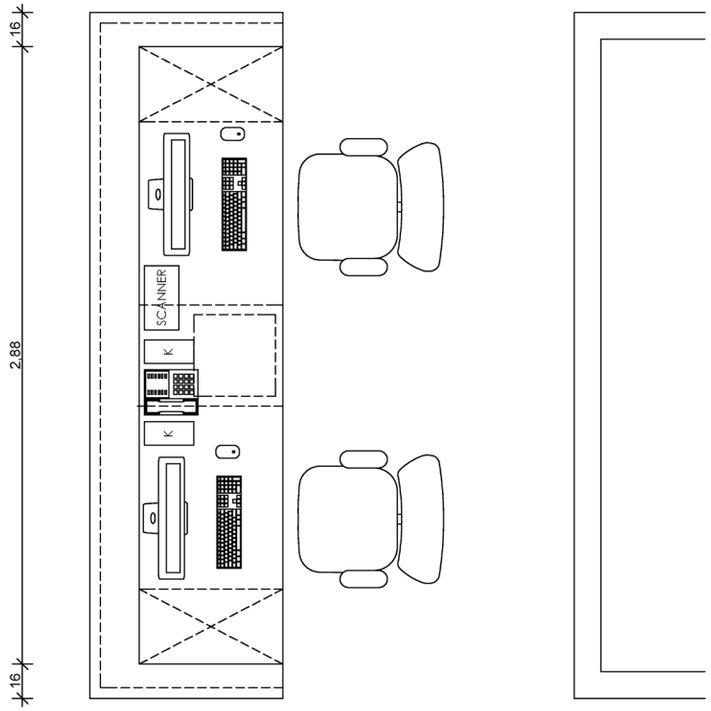

1

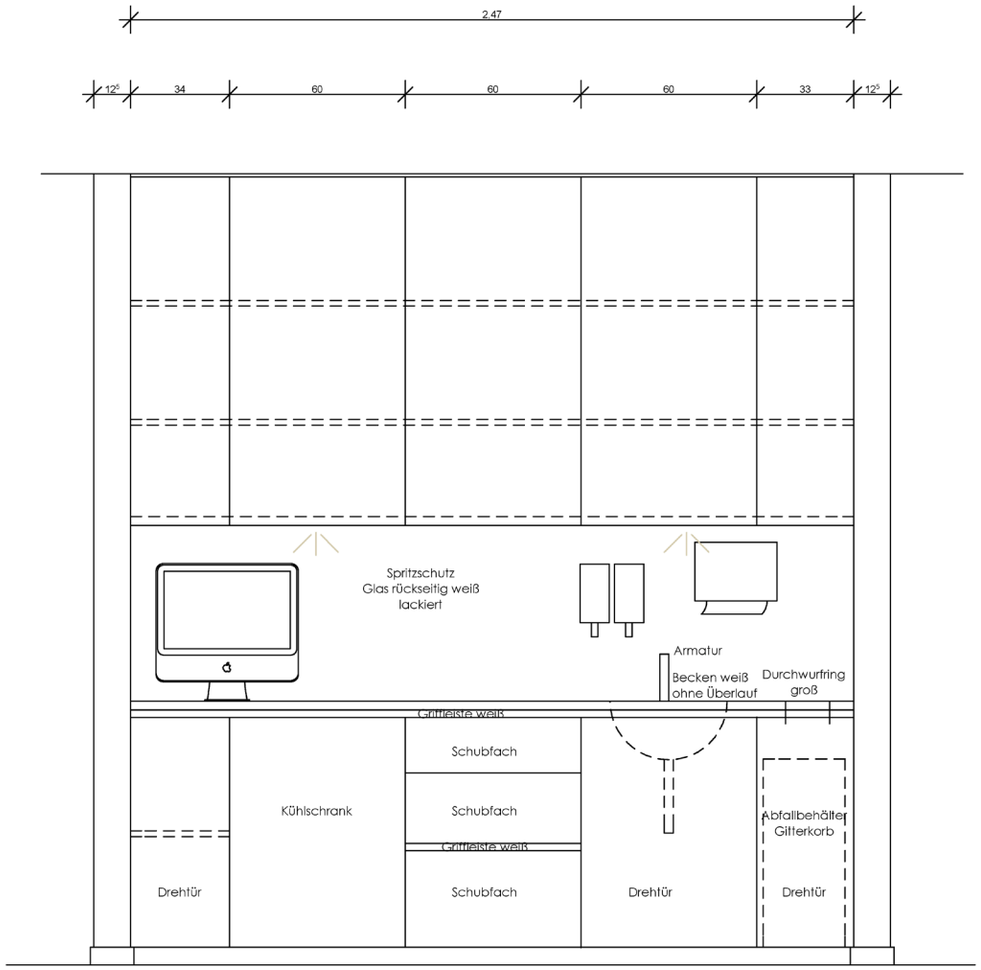

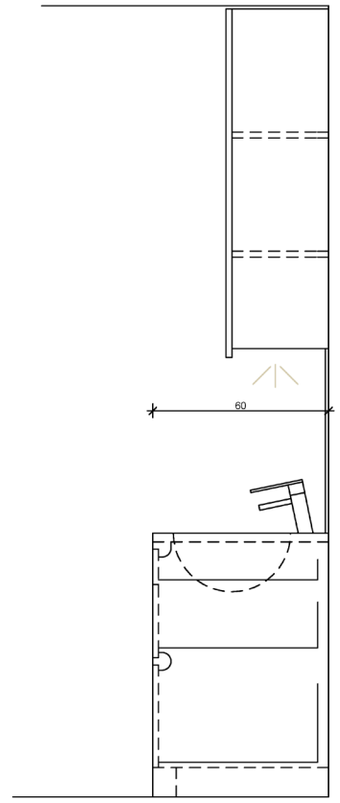

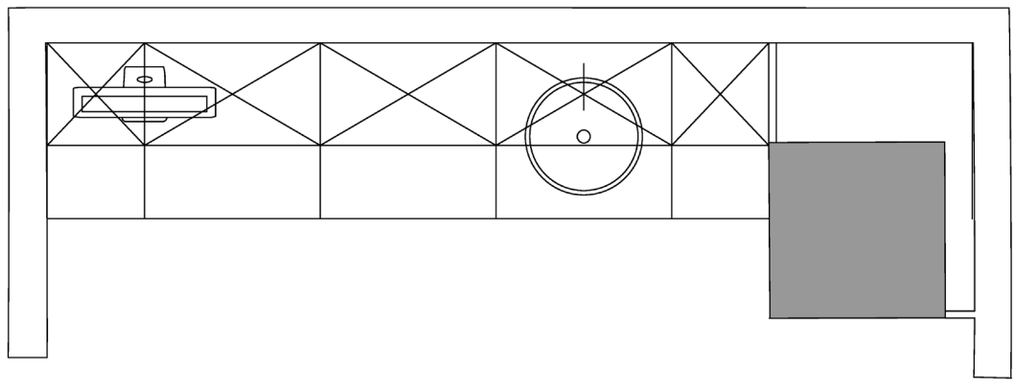

9

SKIZZE ZEILE LABOR

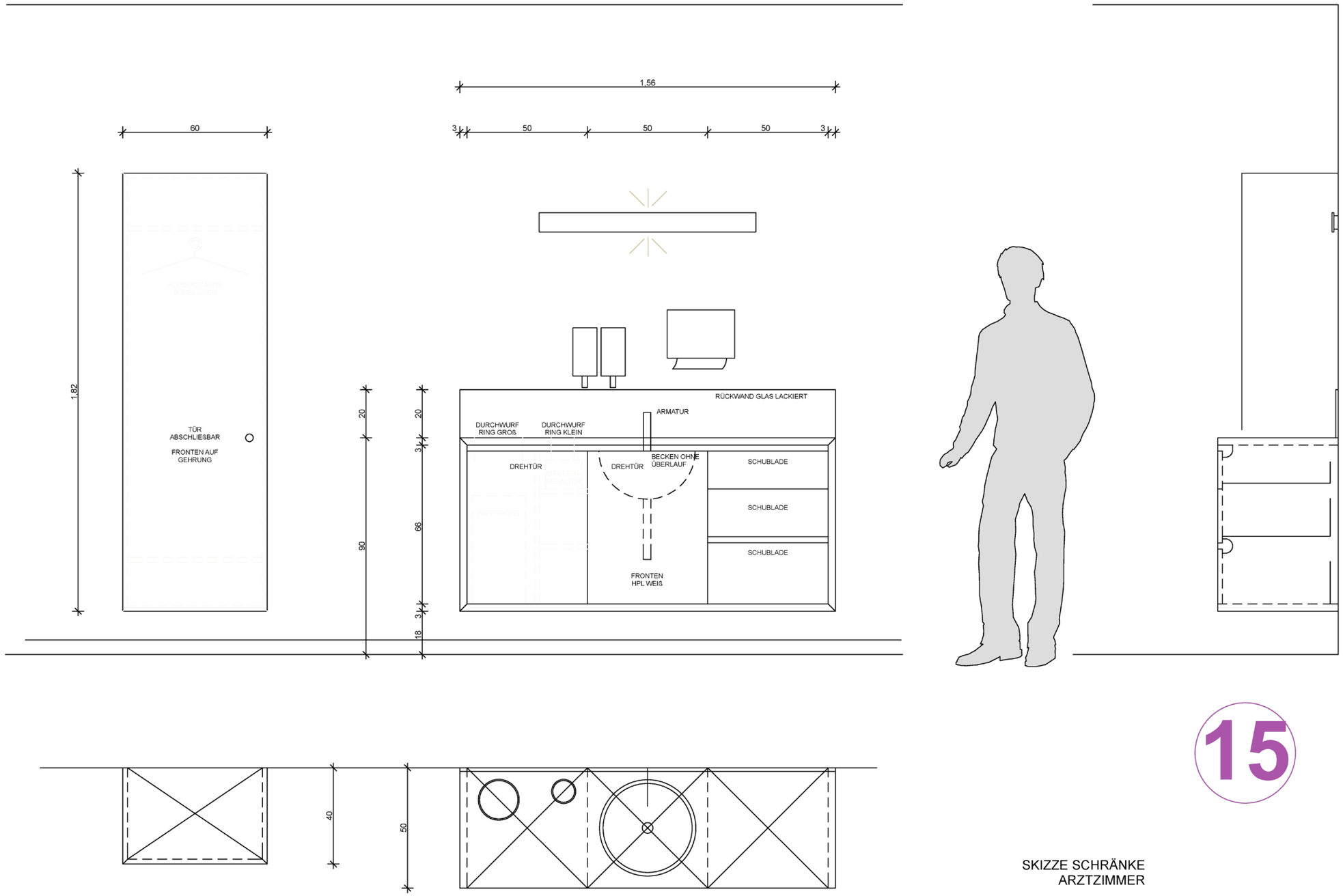

15

SKIZZE SCHRÄNKE
ARZTZIMMER

GRADUS

Insulation • Isolation • Dämmstoffe • Aislamiento • Isolante • Izolacja • Isolering
Armaflex®

GRADUS

PLANKONTUR | INNENARCHITEKTUR

DÜSSELDORFER STRASSE 92
40545 DÜSSELDORF

F +49 (0)211/49 83 610

INFO@PLANKONTUR.DE
WWW.PLANKONTUR.DE

plankontur_innenarchitekur
plankonturinnenarchitektur